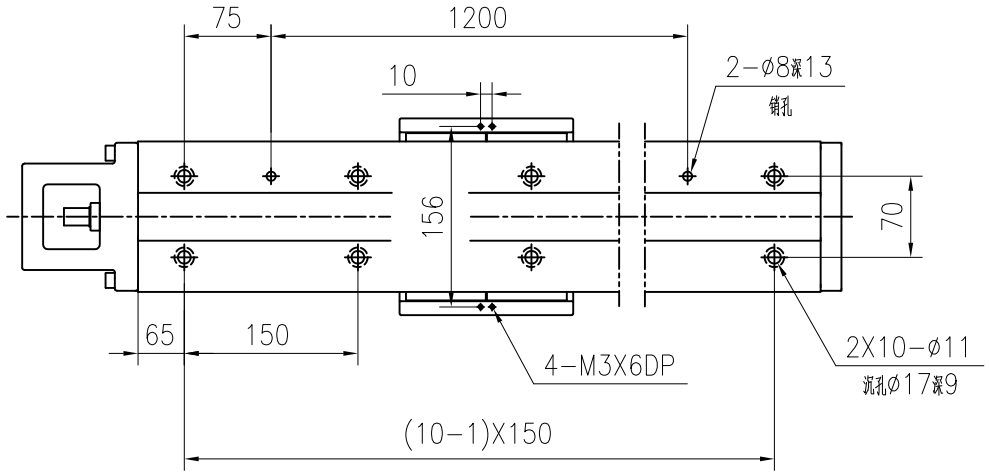

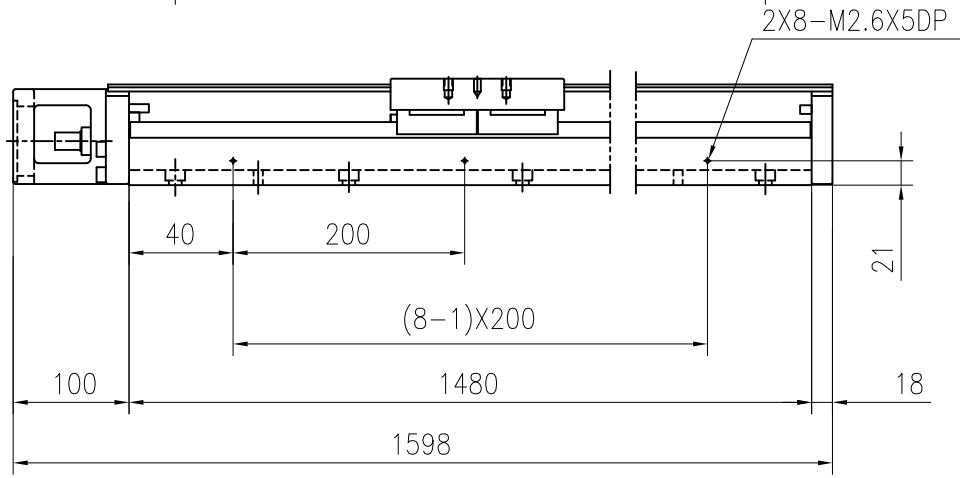

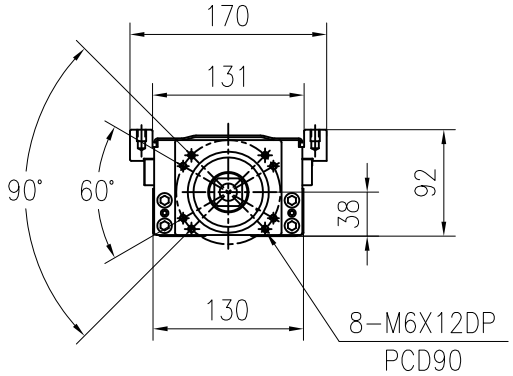

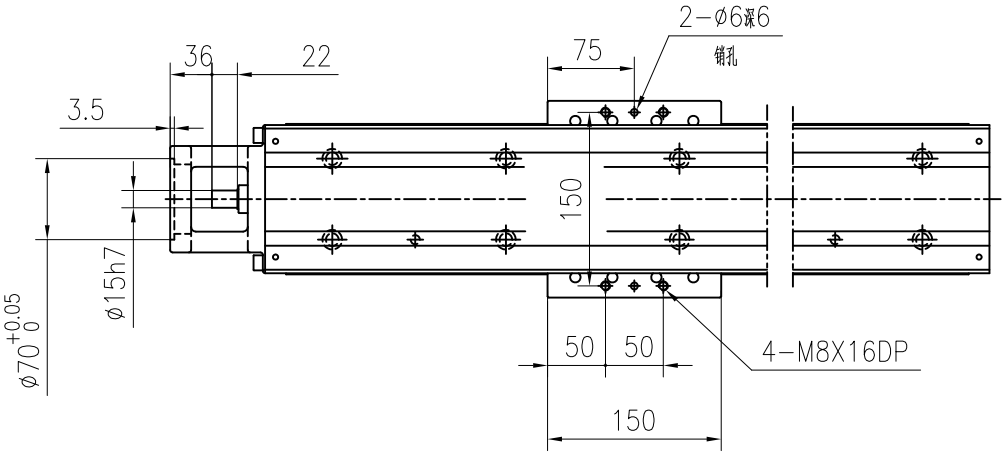

标记	处数	更改文件号	签字	日期	模组	HKK130-1480A1F0C
设计		标准审查			组合	图样标记 / 重量 62.58 / 比例
校对		审定				共 页 / 第 页
审核		批准				山东华准机械有限公司
工艺审查		日期				

借通用件登记

描 图

校 描

旧底图总号

签 字

日 期

版本: A