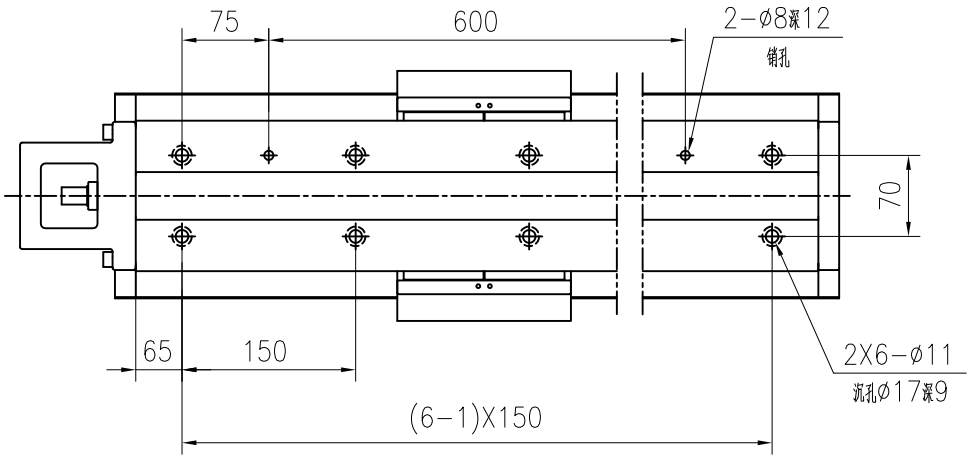

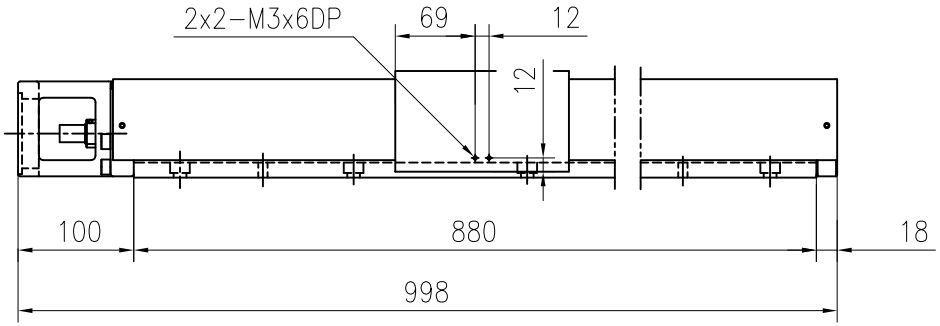

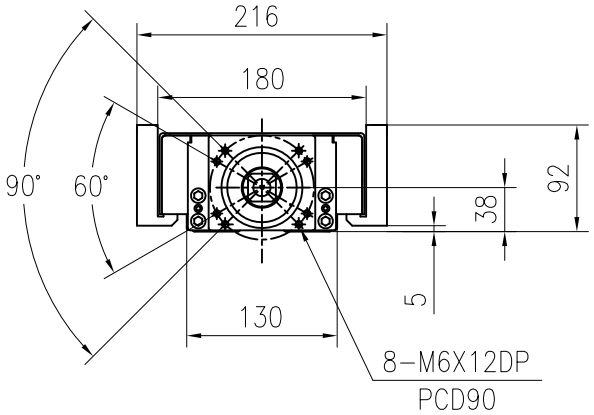

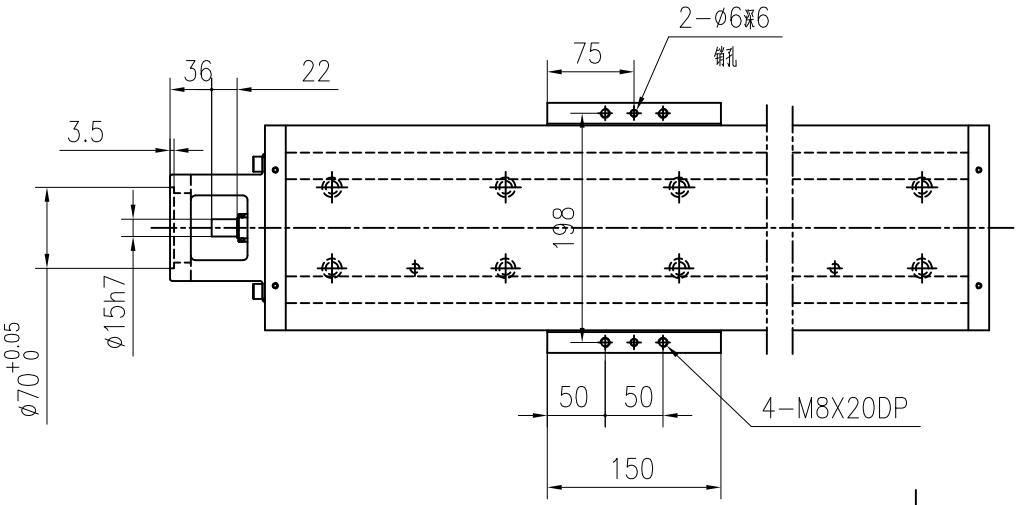

标记	处数	更改文件号	签字	日期	
设计			标准审查		
校对			审定		
审核			批准		
工艺审查			日期		

模组	HKK130-880A1F0S
组合	图样标记 / 重量 46.04 / 比例
	共 页 / 第 页
	山东华准机械有限公司

借通用件登记
描 图
校 描
旧底图总号
签 字
日 期

版本: A