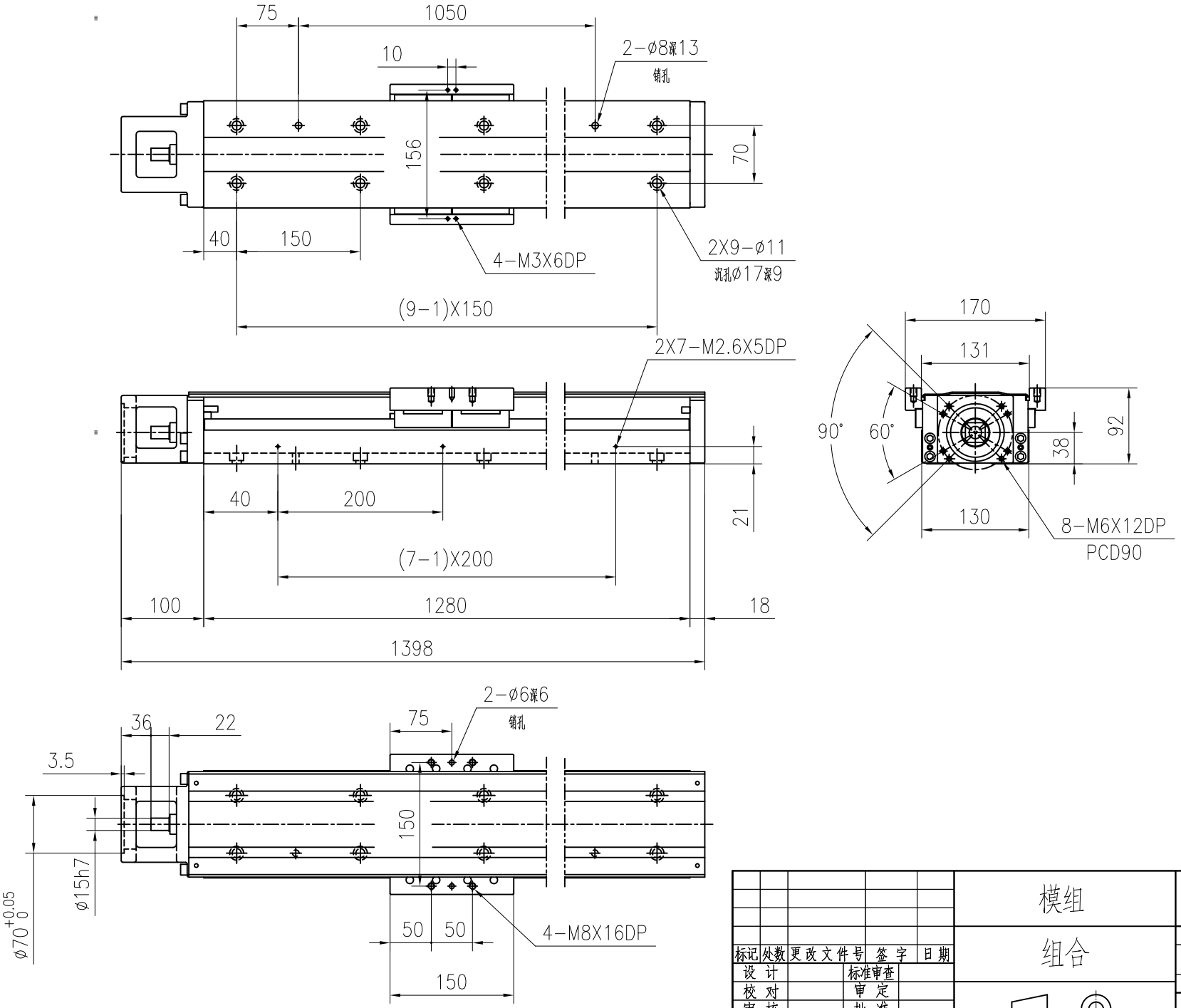

借通用件登记
描 图
校 描
旧底图总号
签 字
日 期

标记	处数	更改文件号	签 字	日期
设 计			标准审查	
校 对			审 定	
审 核			批 准	
工艺审查			日 期	

模组	HKK130-1280A1F0C		
组合	图样标记	重 量	比 例
		54.12	
	共 页	第 页	
	山东华准机械有限公司		

版本: A